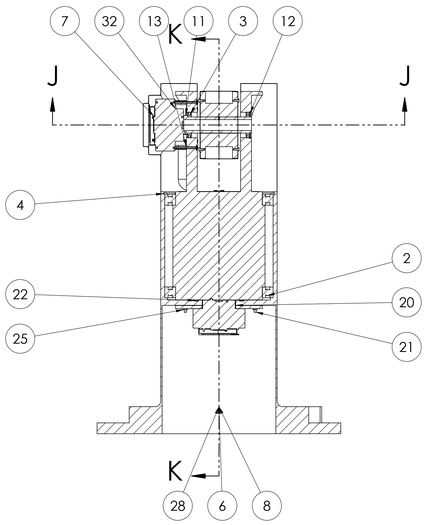

SECTION G-G

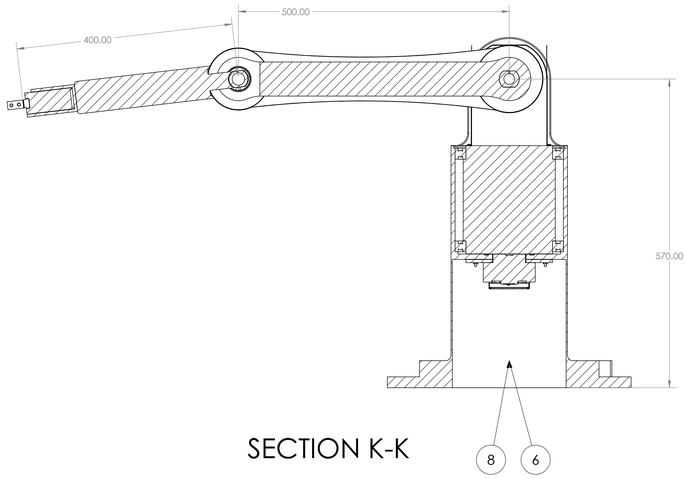

SECTION K-K

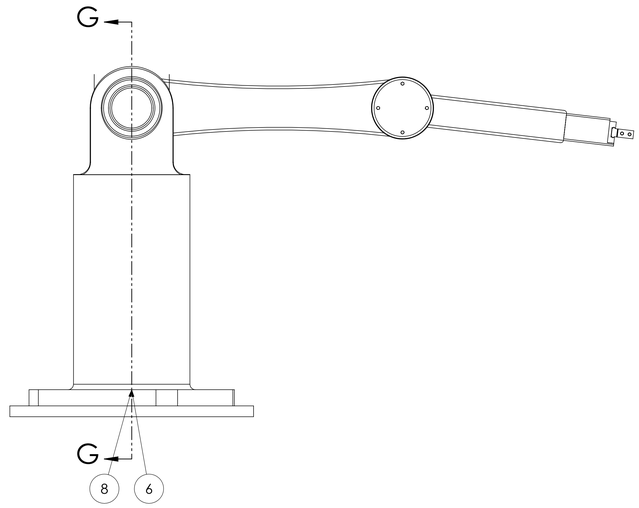

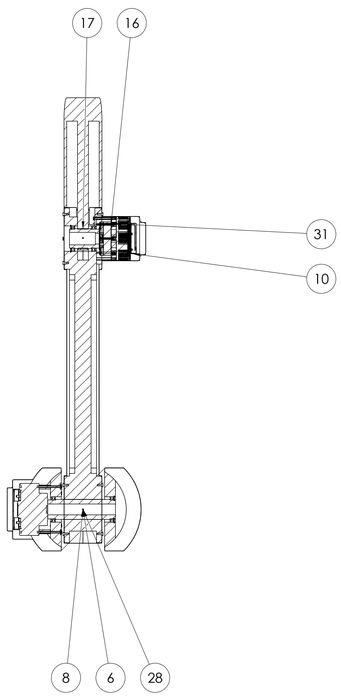

SECTION J-J

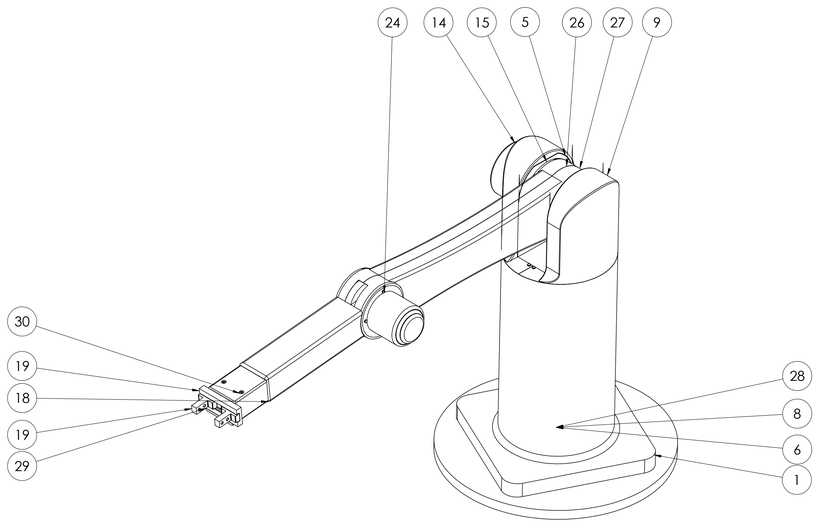

ITEM NO.	PART NUMBER	DESCRIPTION	QTY.
1	Part1^Robot RRR		1
2	ISO 15 RBB - 18160 - 38,SI,NC,38_68		2
3	ISO 15 RBB - 1835 - 28,SI,NC,28_68		4
4	Vòng chữ C chặn ổ bi đế		1
5	Part2^Robot RRR		1
6	Part3^Robot RRR		1
7	GIM8115-36 3D Model		2
8	Part4^Robot RRR		1
9	Vỏ Khâu 1		1
10	GIM6010-48 3D Model		1
11	Trục khớp 2		1
12	Vòng chữ C chặn ổ bi khẩu 2		2
13	Vòng đệm động cơ khâu 2		1
14	Vỏ Khâu 1.2		1
15	Khâu 2		1
16	Vòng đệm động cơ khâu 3		1
17	Trục khớp 3		1
18	Khâu 3		1
19	MHZ2-32S(48_0)		1
20	Mặt bích gắn động cơ khâu 1		1
21	ISO 4017 - M4 x 20-C		8
22	ISO 4017 - M3 x 16-C		8
23	ISO 4017 - M4 x 10-C		4
24	ISO 4017 - M3 x 8-C		19
25	ISO - 4035 - M4 - C		10
26	Vỏ khâu 2-1		1
27	Vỏ khâu 2-2		1
28	Part5^Robot RRR		1
29	Part6^Robot RRR		1
30	M4x45		2
31	DIN_912-M3x35		5
32	DIN_912-M3x40		8

Người vẽ	Đoàn Thế Lộc	Robot RRR